STANPRO

Projet : _____ Type : _____

Dessin par : _____ Nº de catalogue : _____ Date : _____

Fiche technique individuelle

PLAQUE DE MONTAGE

Accessoire d'encastré

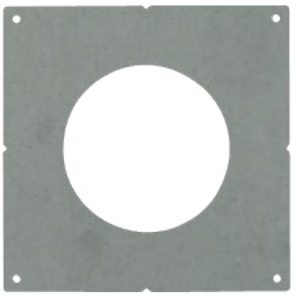

INFORMATIONS POUR COMMANDER

Code de commande :	66050
Numéro de modèle:	ACC/MPLATE/3.75IN/SQR/STD
CUP:	069549660502
Quantité caisse :	96

DONNÉES PHYSIQUES

Type:	Plaque de montage
Matériel:	Fer galvanisé
Forme:	Carrée
Longeur po. (mm):	6 1/2 (165)
Largeur po. (mm):	6 1/2 (165)
Hauteur po. (mm):	1/32 (0.5)
Diamètre d'ouverture po. (mm):	3 3/4 (96)

DIMENSIONS

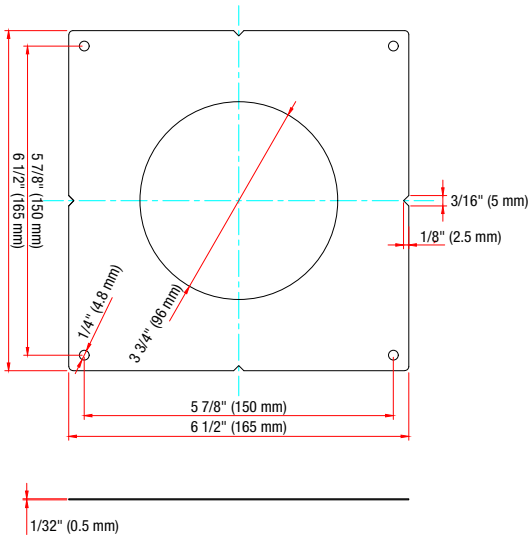

1 an garantie

Qté	Description	Prix

J'accepte les spécifications de la configuration du luminaire mentionnée ci-dessus.

Nom: _____

Compagnie: _____

Signature: _____ Date: _____

Les données sont basées sur des essais réalisés dans un milieu contrôlé. La performance actuelle peut varier selon les conditions de fonctionnement. Tout produit est sujet à changement ou discontinuation en tout temps sans préavis.

2233 rue de l'Aviation, Dorval, QC H9P 2X6

514.342.1199, 1.800.361.6965 • 514.807.3011 • www.standardpro.com

STANPRO